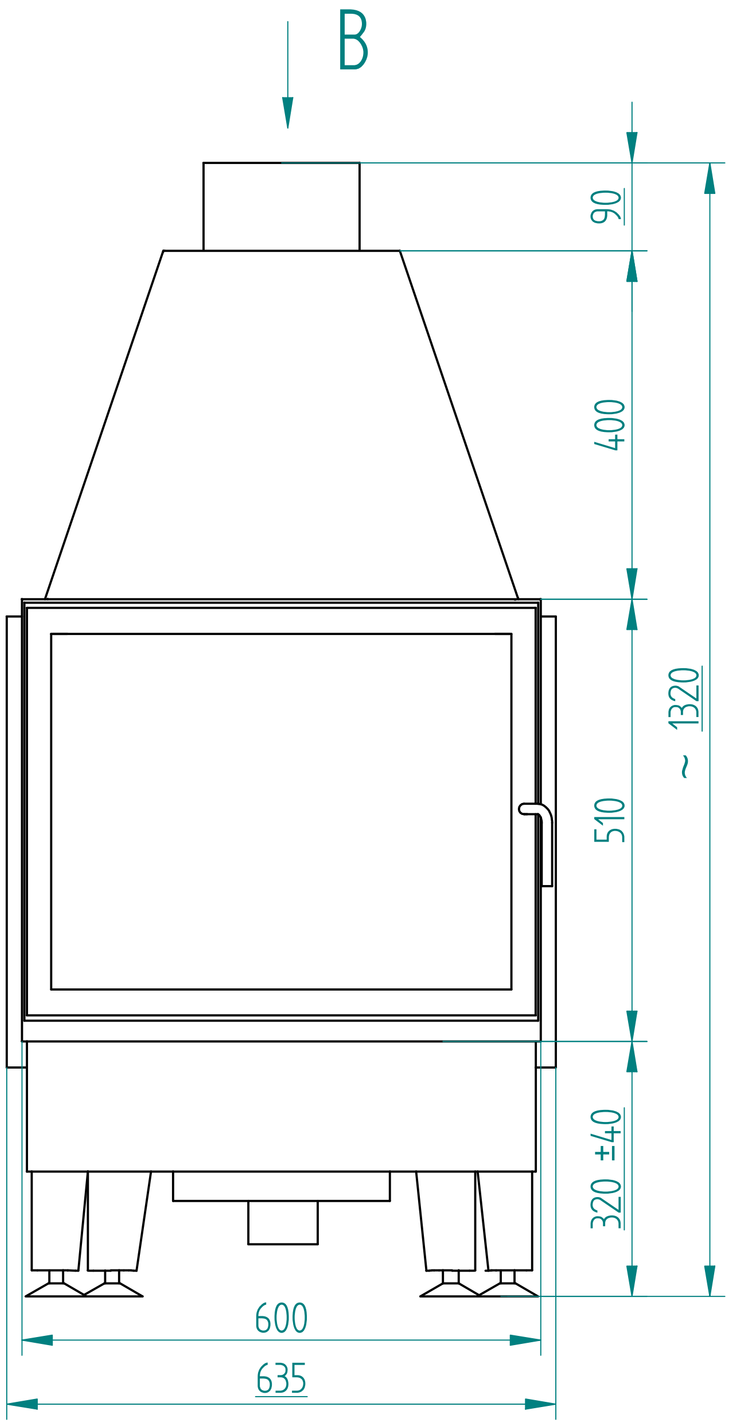

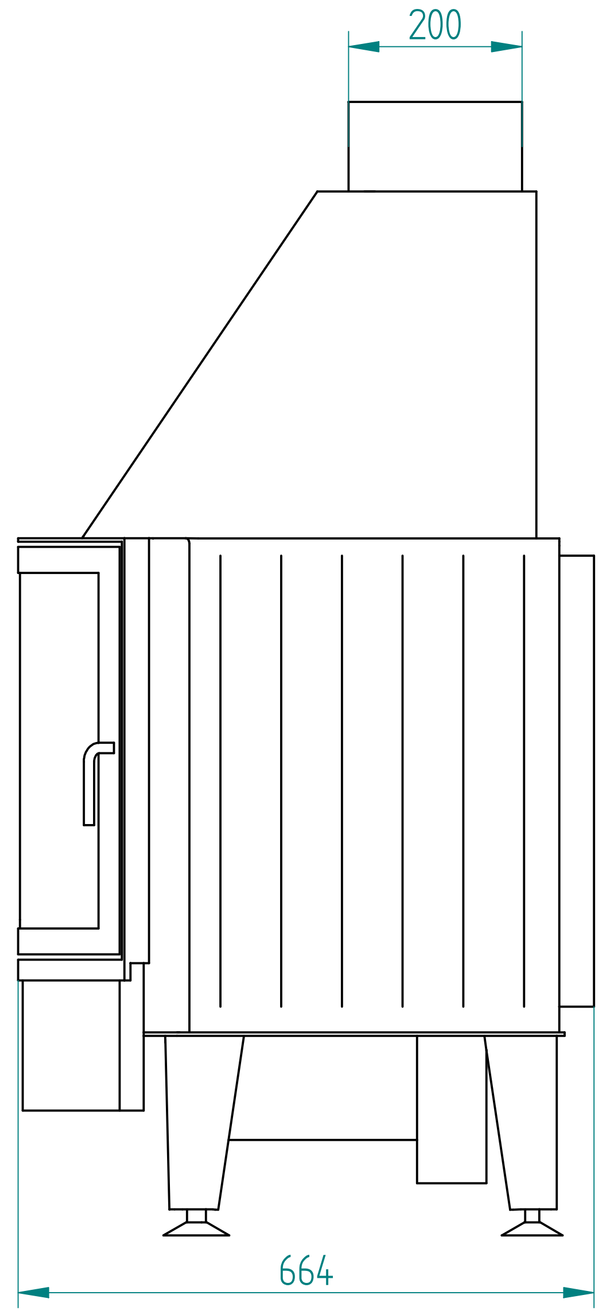

Widok A

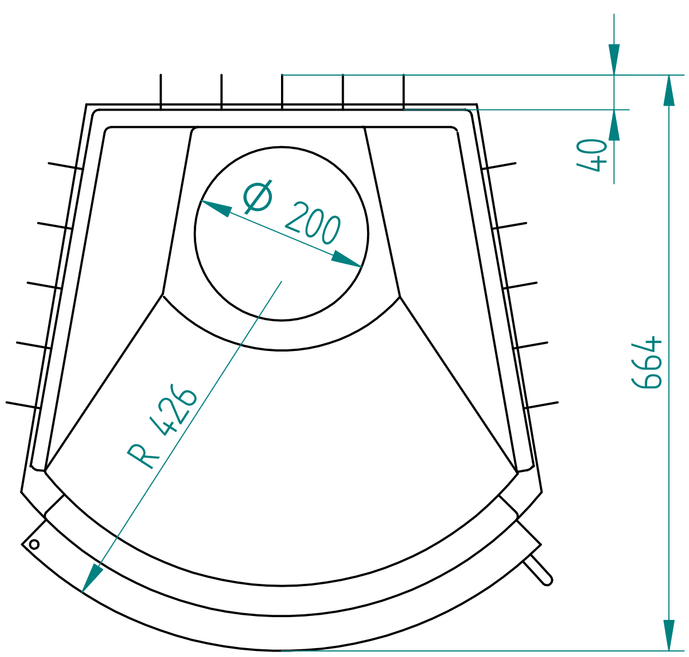

Widok B

	NAME	DATE
DRAWN	Arysto	05/28/09
CHECKED		
ENG APPR		
MGR APPR		

ARYSTO

Michał Piegat,Stelios Alewras S.J.

TITLE: A20 / 510

SIZE: A2 | DWG NO | REV

FILE NAME: A20 510.dft

SCALE: | WEIGHT: | SHEET 1 OF 1

Rysunek jest wlasnoscia firmy ARYSTO.
Kopiowanie bez zgody autora ZABRONONE